www.freeservicemanuals.info

Digitized by www.freeservicemanuals.info

L.C.D. Monochrome monitor PM11211/00R

Service
Service
Service

Free service manuals
Gratis schema's
Digitized by
www.freeservicemanuals.info

28 APR. 1989

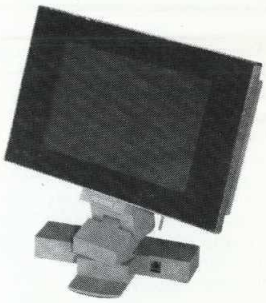

44 533 A11

Service Manual

GB

CONTENTS

	Page
Technical data	2
Warnings and remarks	3
Mechanical and electrical instructions	3
Survey of connectors	5
Print layout "data" panel (1010)	6
Print layout "power" panel (1040)	6
Electrical diagram	7
Partslist	8
Exploded view	8

NL

INHOUDSOPGAVE

	Pagina
Technische gegevens	2
Waarschuwingen en opmerkingen	3
Electrische en mechanische instructies	3
Connector overzicht	5
Print lay-out "data" paneel (1010)	6
Print lay-out "power" paneel (1040)	6
Electrisch schema	7
Stuklijst	8
Geëxplodeerde tekening	8

F

TABLE DES MATIERES

	Page
Caractéristiques techniques	2
Avertissements et observations	4
Instructions d'ordre mécanique et électrique	4
Aperçu des pontets	5
Dessins platine "data" (1010)	6
Dessins platine "power" (1040)	6
Schéma de principe	7
Liste des pièces	8
Vue éclatée	8

D

INHALTSVERZEICHNIS

	Seite
Technische Daten	2
Warnungen und Bemerkungen	5
Elektrische und mechanische Anweisungen	5
Übersicht der Steckverbinder	5
Printdarstellung "Data" Platine (1010)	6
Printdarstellung "Power" Platine (1040)	6
Schaltbild	7
Stückliste	8
Explosionsansicht	8

I

INDICE

	Pag
Dati tecnici	2
Avvertenze e osservazioni	4
Instruzioni meccaniche e elettriche	4
Elenco dei connettori	5
Disegno stampato "data" (1010)	6
Disegno stampato "power" (1040)	6
Schema elettrico	7
Lista componenti	8
Vista esplosa	8

Documentation Technique Service Dokumentation Documentazione di Servizio Huolte-Ohje Manual de Servicio Manual de Servicic

Subject to modification
4822 727 16516
Printed in The Netherlands
© Copyright reserved

PHILIPS

Published by
Service Consumer Electronics

CS 21304

Digitized in Heiloo Netherland

www.freeservicemanuals.info

Digitized by WWW.FREESERVICEMANUALS.INFO

GB

TECHNICAL DATA

Power supply:	
– with AVQ100/00R interface card	: via PC
– with AVQ050/00R R.G.B converter	: 110/220/240V_{AC}; 50/60 Hz
Power consumption	: 4,2 W
Weight	: 3,3 kg
Operation temperature	: 0 – 40 °C
Glass colour (anti glare treated)	: light blue
Indication (ON/OFF)	: LED (green)
Controls:	
– on L.C.D monitor (PM11211/00R)	: contrast
– on R.G.B converter (AVQ050/00R)	: contrast, inverse, reset
– on interface card (AVQ100/00R)	: –
L.C.D technology	: D.S.T.N*
Character display	: Up to 2000 characters (80 characters X 25 rows)
Graphic display	: 640 x 400 pixels
Data / Background	: Black / White
Software compatibility:	
– with AVQ100/00R interface card	: CGA + MDA
– with AVQ050/00R R.G.B converter	: CGA + EGA

NL

TECHNISCHE GEGEVENS

Voeding:	
– met AVQ100/00R interface–printplaat	: via PC
– met AVQ050/00R RGB– omvormer	: 110/220/240 V_{AC}; 50/60Hz
Verbruik	: 4,2 W
Gewicht	: 3,3 kg
Bedrijfstemperatuur	: 0 – 40 °C
Glaskleur (ontspiegeld)	: Lichtblauw
Indicatie (ON/OFF)	: LED (groen)
Regelorganen:	
– op LCD– monitor (PM11211/00R)	: contrast
– op RGB– omvormer (AVQ050/00R)	: contrast, geïnverteerd,'reset'
– op interface–printplaat (AVQ100/00R)	: –
LCD – technologie	: D.S.T.N*
Tekenweergave	: Max. 2000 tekens (80 tekens x 25 rijen)
Graphische weergave	: 640 x 400 pixels
Gegevens / Achtergrond	: zwart / wit
Softwarecompatibiliteit:	
– met AVQ100/00R interface–printplaat	: CGA + MDA
– met AVQ050/00R RGB– omvormer	: CGA + EGA

F

CARACTRISTIQUES TECHNIQUES

Alimentation:	
– par carte interface AVQ100/00R	: par le PC
– par convertisseur R.V.B AVQ050/00R	: 110/220/240V_{AC}; 50/60 Hz
Consommation	: 4,2 W
Poids	: 3,3 kg
Température de fonctionnement	: 0 – 40 °C
Couleur du verre (traité)	: bleu clair
Indication marche/arêt (ON/OFF)	: DEL (verte)
Commandes:	
– sur moniteur LCD (PM11211/00R)	: contraste
– sur convertisseur R.V.B (AVQ050/00R)	: contraste, inversion, remise à zéro
– sur carte interface (AVQ100/00R)	: –
Technologie LCD	: D.S.T.N*
Affichage de caractères	: jusqu' à 2000 caractères (80 caract. x 25 lignes)
Affichage graphique	: 640 x 400 pixels
Données sur fond	: noir sur blanc
Compatibilité du logiciel:	
– avec la carte interface AVQ100/00R	: CGA + MDA
– avec le convertisseur RVB AVQ050/00R	: CGA + EGA

D

TECHNISCHE DATEN

Stromversorgung:	
– mit AVQ100/00R Schnittstelle–Printplatte	: über PC
– mit AVQ050/00R RGB–Wandler	: 110/220/240 V_{AC}; 50/60Hz
Leistungsaufname	: 4,2 W
Gewicht	: 3,3 kg
Betriebstemperatur	: 0 – 40 °C
Glasfarbe	: hellblau
Anzeige (ON/OFF)	: Leuchtdiode (grün)
Regelorgane:	
– an LCD– Monitor (PM11211/00R)	: Kontrast
– an RGB– Wandler (AVQ050/00R)	: Kontrast, invertiert,'reset'
– an Schnittstelle–Printplatte (AVQ100/00R)	: –
LCD– Technologie	: D.S.T.N*
Zeichendarstellung	: bis zu 2000 Zeichen (80 Zeichen x 25 Reihen)
Graphische Darstellung	: 640 x 400 Bildelemente
Daten / Hintergrund	: schwarz / weiss
Software– Verträglichkeit:	
– mit AVQ100/00R Schnittstelle–Printplatte	: CGA + MDA
– mit AVQ050/00R RGB–Wandler	: CGA + EGA

I

DATI TECNICI

Alimentazione	
– tramite carta interfaccia AVQ100/00R	: con il PC
– tramite convertitore R.V.B AVQ050/00R	: 110/220/240V_{AC}; 50/60 Hz
Consumo	: 4,2 W
Peso	: 3,3 kg
Temperatura di funzionamento	: 0 – 40 °C
Colore del vetro (trattato)	: azzuro
Indicazione marcia/fermo (ON/OFF)	: DEL (verde)
Comandi:	
– su monitore DCL (PM11211/00R)	: contrasto
– su convertitore R.V.B (AVQ050/00R)	: contrasto, inversione, rimessa a zero
– su carta interfaccia (AVQ100/00R)	: –
Tecnologia DCL	: D.S.T.N*
Display di caratteri	: fino a 2000 caratteri (80 carat. x 25 righe)
Display grafico	: 640 x 400 pixels
Dati su fondo	: nero su bianco
Compatibilità del software	
– con carta interfaccia AVQ100/00R	: CGA + MDA
– con convertitore R.V.B AVQ050/00R	: CGA + EGA

* D.S.T.N. = Double Super Twisted Nmematics.

Digitized in Heiloo Netherland

www.freeservicemanuals.info

Digitized by WWW.FREESERVICEMANUALS.INFO

GB WARNINGS

1. Safety regulations demand that the set be restored to its original condition and that the components identical to the original types be used.
   Safety components are marked by the symbol ⚠
2. **ESD**
   All ICs and many other semi-conductors are susceptible to electrostatic discharges (ESD).
   Careless handling during repair can reduce life drastically.
   When repairing, make sure that you are connected with the same potential as the mass of the set via a wrist wrap with resistance.
   Keep components and tools on the same potential.
3. Never replace any parts while the set is switched on.
4. Be careful when measuring the fluorescent lamp drive circuit.

REMARKS

1. The direct voltages and waveforms should be measured relative to the nearest earthing point on the printed circuit board.
2. The direct voltages and waveforms are measured under the following conditions:
   a. A PC with interface-card AVQ100/00R used.
   b. Contrast optimally adjusted.
   c. Waveform obtained between ground and each testpoint.
3. Together with the glasspanel, the LCD-module form one whole. So never remove the LCD-module from the glasspanel this in order to prevent dust coming between it. The codenumber for this unit : 4822 130 90655

MECHANICAL AND ELECTRICAL INSTRUCTIONS

A Installation of the interface card (AVQ100/00R)

1. Before installing the interface card, be sure the system (PC and all devices connected) have been switched off.
2. Prepare the system slot and remove the bracket for the interface card.
3. Check whether the jumpers J1 and J2 on the interface card have been properly set. (see fig 1)
4. Hold the interface card by its top corners and slide it into the system slot (see fig 1). Make sure the interface card is fully seated in the system slot.

B Using a CRT- monitor

Plug the connector (9p) of the monitor into the connector (9p) on the interface card.

C Using the LCD- monitor (PM11211/00R)

1. Hook up the system as shown in figure 2.
2. Adjust the contrast potentiometer to get the best clear character display.

D Turn up the system

1. Set the system board to EGA-card mode. (Refer to the system user manual for more information), or set the dip switches accordingly.
2. In case a video card was already present, remove it or switch it off. (Refer to the system user manual for more information)
3. Start the system. It is now ready for using the interface card.

E Software for AVQ100/00R

With the software it is possible to switch over between the monitors connected. This in order to overrule the jumper settings (J1 and J2) on the interface card.

NL WAARSCHUWINGEN

1. Veiligheidsbepalingen vereisen, dat het apparaat in zijn oorspronkelijke toestand wordt teruggebracht en dat onderdelen, identiek aan de oorspronkelijke, worden toegepast. De veiligheidsonderdelen zijn aangeduid met het symbool ⚠
2. **ESD**
   Alle IC's en vele andere halfgeleiders zijn gevoelig voor electrostatische ontladingen (ESD). Onzorgvuldig behandelen tijdens reparaties kan de levensduur drastisch doen verminderen. Zorg ervoor, dat U tijdens reparatie via een polsband met weerstand verbonden bent met hetzelfde potentiaal als de massa van het apparaat. Houd componenten en hulpmiddelen ook op ditzelfde potentiaal.
3. Vervang nooit componenten terwijl het apparaat is ingeschakeld.
4. Ga voorzichtig te werk bij het meten van de stuurschakeling van de fluorescentielamp.

OPMERKINGEN

1. De gelijkspanningen en oscillogrammen dienen gemeten te worden ten opzichte van het dichtst bijliggende aardpunt op het printpaneel.
2. De gelijkspanningen en oscillogrammen worden als volgt gemeten:
   a. Gebruik een PC met interface-printplaat AVQ100/00R.
   b. Stel de contrastpotentiometer optimaal in.
   c. Oscillogrammen verkregen tussen massa en elk meetpunt.
3. Het glaspaneel en de LCD-module vormen samen één geheel. Verwijder daarom nooit de LCD- module van het glaspaneel, hiermee wordt voorkomen dat stofdeeltjes tussen het glas en de LCD-module geraken. De complete unit kan besteld worden onder het service codenummer: 4822 130 90655.

ELECTRISCHE EN MECHANISCHE INSTRUCTIES

A. Inbouw van de interface-printplaat (AVQ100/00R)

1. Voordat de interface-printplaat gemonteerd wordt, dient u zich ervan te overtuigen dat het systeem (PC en alle aangesloten apparatuur) uitgeschakeld is.
2. De systeemgleuf voorbereiden en de beugel voor de interface-printplaat verwijderen.
3. Kontroleren of de pennen ('jumpers') J1 en J2 op de interface-printplaat correct geplaatst zijn (zie figuur 1)
4. De interface- printplaat bij de bovenhoeken nemen en in de systeemgleuf schuiven (zie figuur 1). Overtuig u ervan dat de interface-printplaat zich volledig in de systeemgleuf bevindt.

B. In gebruikname van een kathodestraalbuismonitor.

De connector (9-pens) van de monitor in de connector (9-pens) op de interface-printplaat steken.

C. In gebruikname van de LCD- monitor (PM11211/00R)

1. Het systeem aansluiten zoals figuur 2 laat zien.
2. De contrastpotentiometer zodanig instellen, dat de beste heldere tekenweergave verkregen wordt.

D. Inschakelen van het systeem

1. Breng het systeem in de EGA mode (zie voor meer informatie het gebruikershandboek van het systeem), of stel de 'dip'- schakelaars overeenkomstig in.
2. In het geval dat een videoprintplaat al aanwezig was, moet deze worden verwijderd of uitgeschakeld. (zie voor meer informatie het gebruikershandboek van het systeem)
3. Start het systeem op. Nu is het systeem klaar om de interface-printplaat te gebruiken.

E. Software voor AVQ100/00R

Met de software is het mogelijk tussen de aangesloten monitoren over te schakelen. Dit om de 'jumper' - instellingen (J1 en J2) op de interface-printplaat softwarematig te wijzigen.

Digitized in Heiloo Netherland

www.freeservicemanuals.info

Digitized by WWW.FREESERVICEMANUALS.INFO

(F) AVERTISSEMENTS

1. Les normes de sécurité exigent qu'après réparation l'appareil soit remis dans son état d'origine et que soient utilisées les pièces de rechange identiques à celles spécifiées.
   Les composants de sécurité sont marqués ⚠.

2. **ESD**

   Tout les IC et beaucoup d'autres semi–conducteurs sont sensibles aux décharger statiques (ESD). Leur longévité pourrait être considérablement écourtée par le fait qu'aucune précaution n'est prise à leur manipulation.
   Lors de réparations s'assurer de bien être relié au même potentiel que la masse de l'appareil et enfiler le bracelet serti d'une résistance de sécurité.
   Veiller à ce que les composants ainsi que les outils que l'on utilise soient également à ce potentiel.
3. Ne jamais remplacer les composants quand l'appareil est sous tension.
4. Procéder avec précaution à la mesure du circuit de commande de la lampe fluorescente.

OBSERVATIONS

1. Les tensions continues et oscillogrammes doivent être mésurés par rapport au point de masse le plus proche sur le panneau imprimé.
2. Les tensions directes et les oscillogrammes sont mesurés comme suit:
   a. Appliquer un PC avec carte interface (AVQ100/00R)
   b. Réglage optimal du potentiomètre de contraste.
   c. Onde obtenue entre la terre et chaque point test.
3. La platine de verre avec le module LCD forment un ensemble. Par conséquent, ne jamais enlever le module LCD de la platine de verre pour qu'il y ait pas de poussière qui s'infiltre entre les deux.
   Code de l'unité: 4822 130 90655

INSTRUCTIONS D'ORDRE MECANIQUE ET ELECTRIQUE

A. Installation de la carte interface (AVQ100/00R)

1. Avant d'installer la carte, s'assurer que le système (le PC et tous les dispositifs qui y sont raccordés) soient déconnectés.
2. Préparer l'entaille de système et enlever l'équerre pour la carte interface.
3. Vérifier si les pontets ('jumpers') J1 et J2 sur la carte interface ont été bien mis (voir fig.1).
4. Tenir la carte interface par ses coins supérieurs et la faire glisser dans l'entaille de système (voir fig.1). S'assurer que la carte interface est bien assise dans l'entaille de système.

B Installation d'un moniteur CRT

Enficher le connecteur (9p) du moniteur dans le connecteur (9p) de la carte interface.

C Installation du moniteur LCD (PM11211/00R)

1. Connecter le système comme illustré à la fig.2.
2. Ajuster le potentiomètre de contraste pour que les caractères soient aussi nets que possible.

D Mise en marche du système

1. Mettre le système au mode "EGA–card" (pour plus de détails, se reporter au Mode d'emploi), ou mettre les interrupteurs dans les positions voulues.
2. Si une carte vidéo était déjà en place, l'enlever ou la couper. (pour plus de détails, se reporter au Mode d'emploi)
3. Démarrer le système. Il est ainsi prêt à l'utilisation avec carte interface.

E Logiciel pour le AVQ100/00R

Grâce au logiciel il y a moyen de commuter entre les moniteurs connectés. Ceci permettant de dominer les réglages des pontets sur la carte interface.

(I) AVVERTENZE

1. Le regolazioni di sicurezza richiedono che l'apparechio sia riportato alle sue condizioni originali e che i componenti da impiegare siano identici a quelli originali. I componenti di sicurezza sono contrassegnati dal simbolo ⚠
2. **ESD**

   Tutti i circuiti integrati e parecchi altri semiconduttori sono soggetti a scariche elettrostatiche.
   Negligenza durante la riparazione può ridurre la vita in maniera drastica.
   Quando effettuate le riparazioni, assicurate Vi di essere collegati allo stesso potenziale della massa dell' apparecchio per mezzo di un bracciale con resistenza. Tenete anche i componenti e gli attrezzi a questo potenziale.
3. Non sostituite parti quando l'apparecchio è acceso.
4. Fare attenzione quando si misura il circuito di guida della lampada fluorescente.

OSSERVAZIONI

1. I voltaggi diretti e le forme d'onda devono essere misurati in relazione al punto di messa a terra più vicino sulla piastra di circuito stampato.
2. Le tensioni continue e le forme d'onde vanno misurato come segue:
   a. Usare il PC e la carte interfaccia
   b. Contrasto nella posizione ottimale
   c. Forme d'onda ottenute collegandosi sempre tra il punto da controllare e masse.
3. Il modulo LCD con lo stampato di vetro formano un' unità. Quindi, mai rimuovere il modulo LCD dal stampato di vetro perchè altrimenti la polvere potrebbe penetrare fra di loro.
   Codice di questa unità: 4822 130 90655

INSTRUZIONI MECCANICHE E ELETTRICHE

A. Impianto della carta interfaccia (AVQ100/00R)

1. Prima d'impiantare la carta interfaccia bisogna assicurarsi che il sistema (PC e tutti congegni che vi sono collegati) è stato interrotto.
2. Sistemare l'incisione e togliere la squadra per metterci la carta interfaccia.
3. Verificare se i ponticelli J1 e J2 sulla carta interfaccia sono stati montati bene (vedi fig.1).
4. Tenere la carta interfaccia ai suoi angoli superiori e inserirla nell'incisione del sistema (vedi fig.1). Assicurarsi che la carta interfaccia sia ben sistemato nell'incisione.

B Impianto del monitor CRT

Inserire il connettore (9p) del monitor nel connettore (9p) della carta interfaccia.

C Impianto del monitor LCD (PM11211/OOR)

1. Collegare il sistema come alla fig.2.
2. Regolare il potenziometro del contrasto per ottenere il display dei caratteri il più distinto possibile.

D Messa in marcia del sistema

1. Mettere lo stampato di sistema nel modo EGA (per conoscere più particolari, riferirsi alle Istruzioni per l'Uso del sistema) o mettere i commutatori nelle apposite posizioni.
2. Nel caso che una carta video sia presente, toglierla o interromperla. (per conoscere più particolari, riferirsi alle Istruzioni per l'Uso del sistema).
3. Rimettere il sistema in marcia. Ora è pronto per l'uso con la carta interfaccia.

E. Software per AVQ100/00R

Il software permette di commutare di un monitor all'altro. Il chè permette di dominare le regolazioni del ponticello sulla carta interfaccia.

Digitized in Heiloo Netherland

www.freeservicemanuals.info

Digitized by WWW.FREESERVICEMANUALS.INFO

6

PRINTED CIRCUIT BOARDS

DATA PANEL (1010)

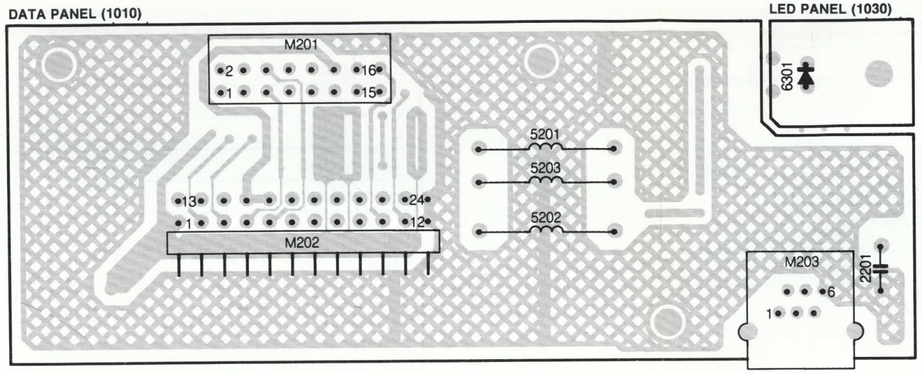

PCB.01424
T33/909

6

LED PANEL (1030)

DATA PANEL (1010)

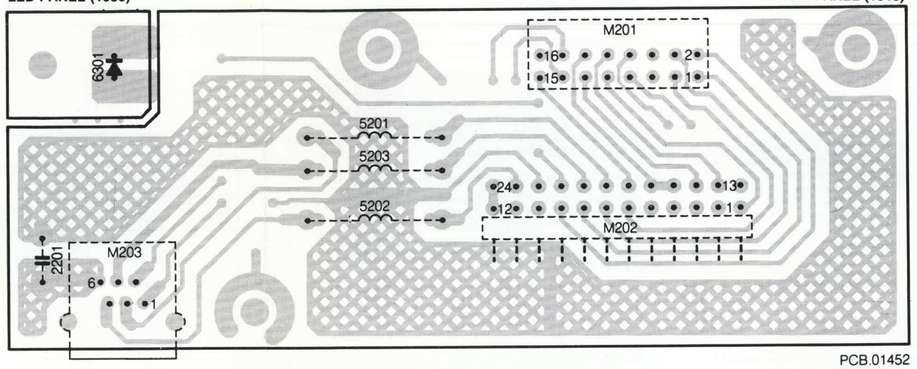

PCB.01452
T33/909

POWER PANEL (1040)

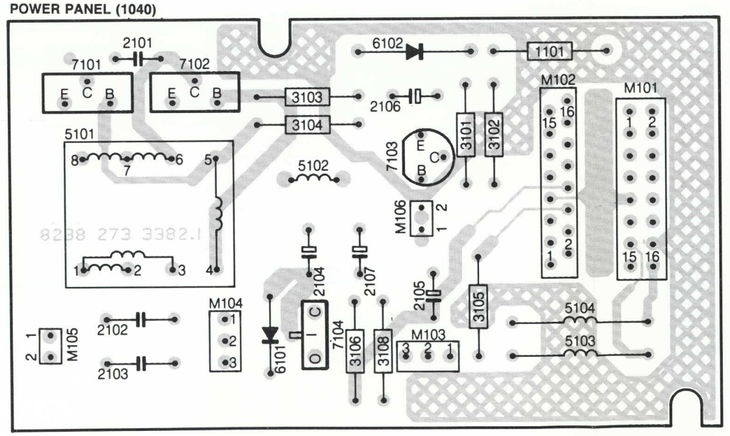

PCB.01423
T33/909

POWER PANEL (1040)

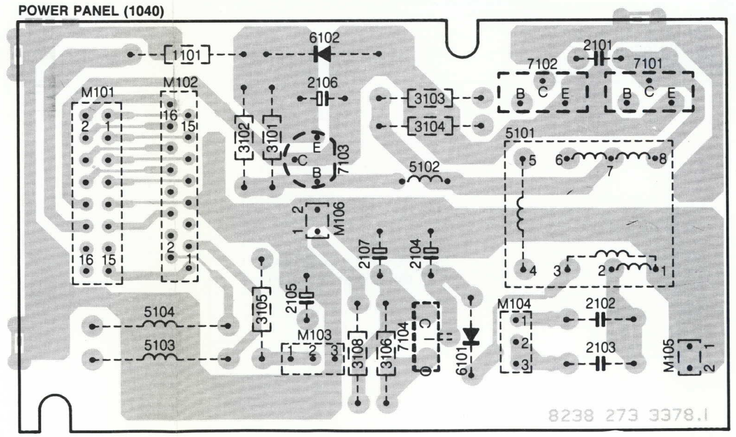

PCB.01454
T33/910

Digitized in Heiloo Netherland

www.freeservicemanuals.info

Digitized by WWW.FREESERVICEMANUALS.INFO

(D) WARNUNGEN

1. Die Sicherheitsvorschriften erfordern es, dass sich das Gerät nach der Reparatur in seinen originalen Zustand befindet und dass die zur Reparatur benutzten Ersatzteile mit den Original–Ersatzteilen identisch sind.
   Die Sicherheits–Bauteile sind mit der Markierung ⚠ versehen.
2. **ESD–Elektrostatische Entladungen**

   Alle ICs und Halbleiter sind empfindlich gegen elektrostatische Entladungen (ESD).
   Unvorschriftmässige Behandlung von Halbleitern im Reparaturfall kann zur Zerstörung dieser Bauteile oder zu einer drastischen Reduzierung der Lebensdauer führen.
   Sorgen Sie dafür dass Sie sich im Reparaturfall über ein Pulsarmband mit widerstand auf dem gleichen Potential wie die Masse des Gerätes befinden.
   Bauteile, Werkzeuge und Hilfsmittel sind auf das gleiche Potential zu legen.
3. Bei eingeschalteten Gerät dürfen keine Einsatzteile ausgetauscht werden.
4. Bei der Messung der Leuchtstoffröhren–Ansteuerung ist mit Vorsicht vorzugehen.

BEMERKUNGEN

1. Die Gleichspannungen und Oszillogramme sind gegen einem möglichst nahen Massepunkt auf der Printplatte zu messen.
2. Die Gleichspannungen und Oszillogramme werden folgendermaßen gemessen:
   a. Ein PC und Schnittstelle– Printplatte verwendet.
   b. Optimale Einstellung von Kontrast.
   c. Signal zwischen Masse und jedem Prüfpunkt.
3. Der LCD–Baustein bildet zusammen mit der Glasscheibe eine Gesamtheit. Daher darf der LCD–Baustein niemals von der Glasscheibe entfernt werden, um zu verhindern dass Staub dazwischen kommt.
   Codenummer für diese Einheit: 4822 130 90655

ELEKTRISCHE UND MECHANISCHE ANWEISUNGEN

A Einbau der Schnittstelle–Printplatte (AVQ100/00R)

1. Bevor die Schnittstelle–Printplatte eingebaut wird, soll man sich davon überzeugen, dass das System (PC und alle angeschlossenen Teile) ausgeschaltet worden ist.
2. Den Systemschlitz vorbereiten und den Bügel für die Schnittstelle–Printplatte ausbauen.
3. Kontrollieren, ob die Stifte ('jumpers') J1 und J2 auf der Schnittstelle–Printplatte richtig angeordnet sind (siehe Fig. 1)
4. Die Schnittstelle–Printplatte an der oberen Ecken fassen und in den Systemschlitz schieben (siehe Fig. 1). Man soll sich davon überzeugen, dass sich die Schnittstelle–Printplatte voll in dem Systemschlitz befindet.

B Anwendung eines Kathodenstrahlröhrenmonitors

Den Steckverbinder (9 Anschlüsse) des Monitors in den Steckverbinder (9 Anschlüsse) auf der Schnittstelle–Printplatte einstöpseln.

C Anwendung eines Flüssigkristallanzeigemonitors (PM11211/00R)

1. Das System anschliessen wie es in Fig 2 gezeigt wird.
2. Das Kontrastpotentiometer so einstellen, dass die beste klare Zeichendarstellung erzielt wird.

D Einschalten des Systems

1. Die Systemprintplatte in den EGA–Printplattenmodus bringen (für weitere Informationen siehe das Gebraucherhandbuch des Systems), oder die 'dip' Schalter entsprechend einstellen.
2. Falls bereits eine Videoprintplatte vorhanden war, ist sie zu beseitigen oder auszuschalten. (für weitere Informationen siehe das Gebraucherhandbuch des Systems)
3. Das System anlaufen lassen. Nun ist das System fertig zum Einsatz der Schnittstelle–Printplatte.

E Software für AVQ100/00R

Mit der Software ist es möglich, zwischen den Monitoren umzuschalten. Dies, damit sich die 'jumper'– Einstellungen (J1 und J2) auf der Schnittstelle– Printplatte softwaremässig ändern lassen.

CONNECTORS AND JUMPERS LOCATION
LIGGING VAN CONNECTORS EN 'JUMPERS'
EMPLACEMENT DES CONNECTEURS ET PONTETS
ANORDNUNG VON STECKVERBINDERN UND 'JUMPERS'
POSIZIONE DEI CONNETTORI E DEI PONTICELLI

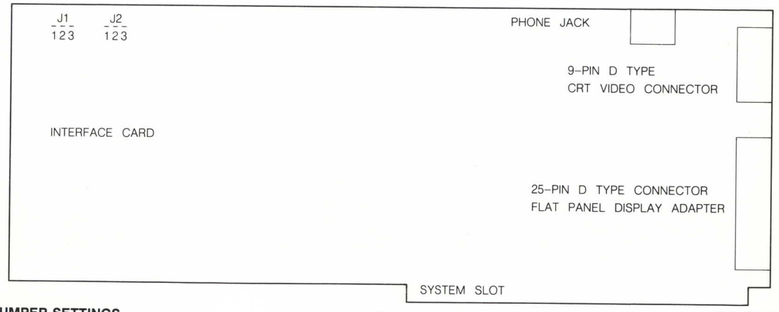

Fig. 1

MDA.01800
T33/905

JUMPER SETTINGS
'JUMPERS'-INSTELLINGEN
REGLAGES DES PONTETS
'JUMPERS'-EINSTELLUNGEN
REGOLAZIONI DIE "PONTICELLI"

J1	J2	MODE (Monitor/Adapter)
1 & 2 closed	1 & 2 closed	MONO/MDA
1 & 2 closed	2 & 3 closed	LCD/MDA
2 & 3 closed	1 & 2 closed	COLOUR/CGA
2 & 3 closed	2 & 3 closed	LCD/CGA

SURVEY OF CONNECTORS — OVERZICHT VAN CONNECTORS — APERÇU DES CONNECTEURS — ÜBERSICHT DER STECKVERBINDER — ELENCO DEI CONNETTORI

CRT video connector (9 pins D type connector)

	Monitor		
Pin	Monochrome	Colour	EGA
1	gnd	gnd	gnd
2			secondary red
3		red	primary red
4		green	secondary green
5		blue	primary green
6	intensity	intensity	secondary blue
7	video		primary blue
8	Hsy	Hsy	Hsy
9	Vsy	Vsy	Vsy

Key board connector

Pin	FOR IF card AVQ 100/00R RGB converter AVQ050/00R	FOR Monitor PM11211/00R OHP PM21211/00R
1	Clock	Ground
2	Data	Reserved for PC/AT Reset for PC/XT
3	Reserved for PC/AT Reset for PC/XT	Clock
4	Ground	VCC (+5 V)
5	VCC (+5 V)	Data
6	Safety ground	Safety ground

Free service manuals
Gratis schema's
Digitized by
www.freeservicemanuals.info

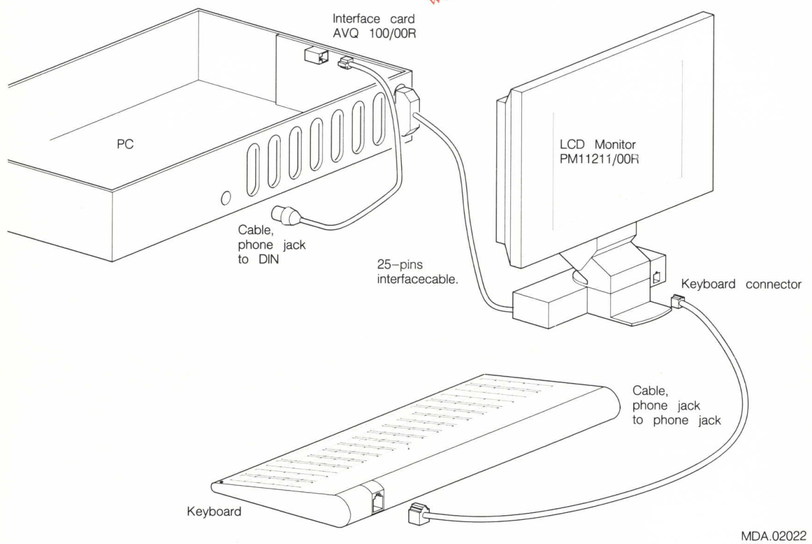

Fig. 2

MDA.02022
T07–907

Flat-panel display connector (25 pins D type connector)

1	GND
2	(DU0)
3	(DU1)
4	(DU2)
5	(DU3)
6	(DL0)
7	(DL1)
8	(DL2)
9	(DL3)
10	CP1
11	CP2
12	M
13	GND
14	+5 V
15	+12 V
16	+12 V
17	S
18	Not used
19	Not used
20	Not used
21	clk
22	+5 V
23	Not used
24	GND
25	Data

Digitized in Heiloo Netherland

www.freeservicemanuals.info

Digitized by WWW.FREESERVICEMANUALS.INFO

ELECTRICAL PARTSLIST

POWER PANEL (1040)

	4822 320 50121	Connector/cable assy
	4822 265 40849	16p
	4822 265 30696	3p
	4822 265 20419	2p
	4822 267 30988	2p
	4822 266 30319	3p
1101	5322 253 14018	1,0A 125V
2101	4822 121 51456	33nF 10% 250V
2102	4822 122 40608	39pF 5% 2kV
2103	4822 122 40608	39pF 5% 2kV
2104	4822 124 22872	10µF 20% 50V
2105	4822 124 22872	10µF 20% 50V
2106	4822 124 20699	47µF 50% 25V
2107	4822 124 22872	10µF 20% 50V
3101	4822 116 81432	1R6 5% 0,5W
3102	4822 116 81432	1R6 5% 0,5W
3103	4822 116 52204	1kΩ 5% 0,5W
3104	4822 116 52204	1kΩ 5% 0,5W
3105	4822 116 52204	1kΩ 5% 0,5W
3106	4822 116 80659	1,5kΩ 5% 0,5W
3108	4822 116 81431	10R 5% 0,5W
5101	4822 146 30762	Transformer
5102	4822 157 60005	
5103	4822 158 10837	
5104	4822 158 10837	
6101	4822 130 30621	1N4148
6102	4822 130 42488	BYD33D
7101	5322 130 44581	BU406
7102	5322 130 44581	BU406
7103	4822 130 41087	BC638
7104	5322 209 85913	7912CT

DATA PANEL (1010)

	4822 265 40851	16p
	4822 265 51236	24p
	4822 267 40852	6p
2201	5322 122 32779	3,9nF 10% 100V
5201	4822 158 10837	
5202	4822 158 10837	
5203	4822 157 53202	

LED PANEL (1030)

6301	4822 130 81376	LTL3233A

VARIOUS

	4822 130 90655	Glassplate+LCD module
	4822 267 31057	connector contrast
	4822 265 51237	connector LED assy
2110	4822 122 33971	6,8nF 20% 50V

MECHANICAL PARTSLIST

1	4822 438 10264	Cover,rear
2	4822 130 90655	Glassplate + LCD module
3	4822 404 31001	Cable bracket
4	4822 430 10244	Stand
5	4822 265 51237	Connector/wire assy (3p)
6	4822 532 52093	Ring
7	4822 265 40851	Connector (16p)
8	4822 265 51236	Connector (24p)
9	4822 267 40852	Jack (6p)
10	4822 462 41359	Foot
11	4822 267 31057	Connector/wire assy (2p)
12	4822 320 50121	Connector/cable assy
13	4822 265 40849	Connector (16p)
14	4822 266 30319	Plug (3p)
15	4822 267 30988	Plug (2p)
16	4822 265 30696	Connector (3p)
17	4822 265 20419	Connector (2p)
18	4822 502 13266	Adjust screw
19	4822 532 21364	Bushing
20	4822 532 61143	Friction rubber
21	4822 321 23349	Cable: Jack (6p) to DIN
22	4822 321 23348	Cable: Jack to Jack (6p)
23	4822 321 23347	Cable: D-type (25p) to (24p)

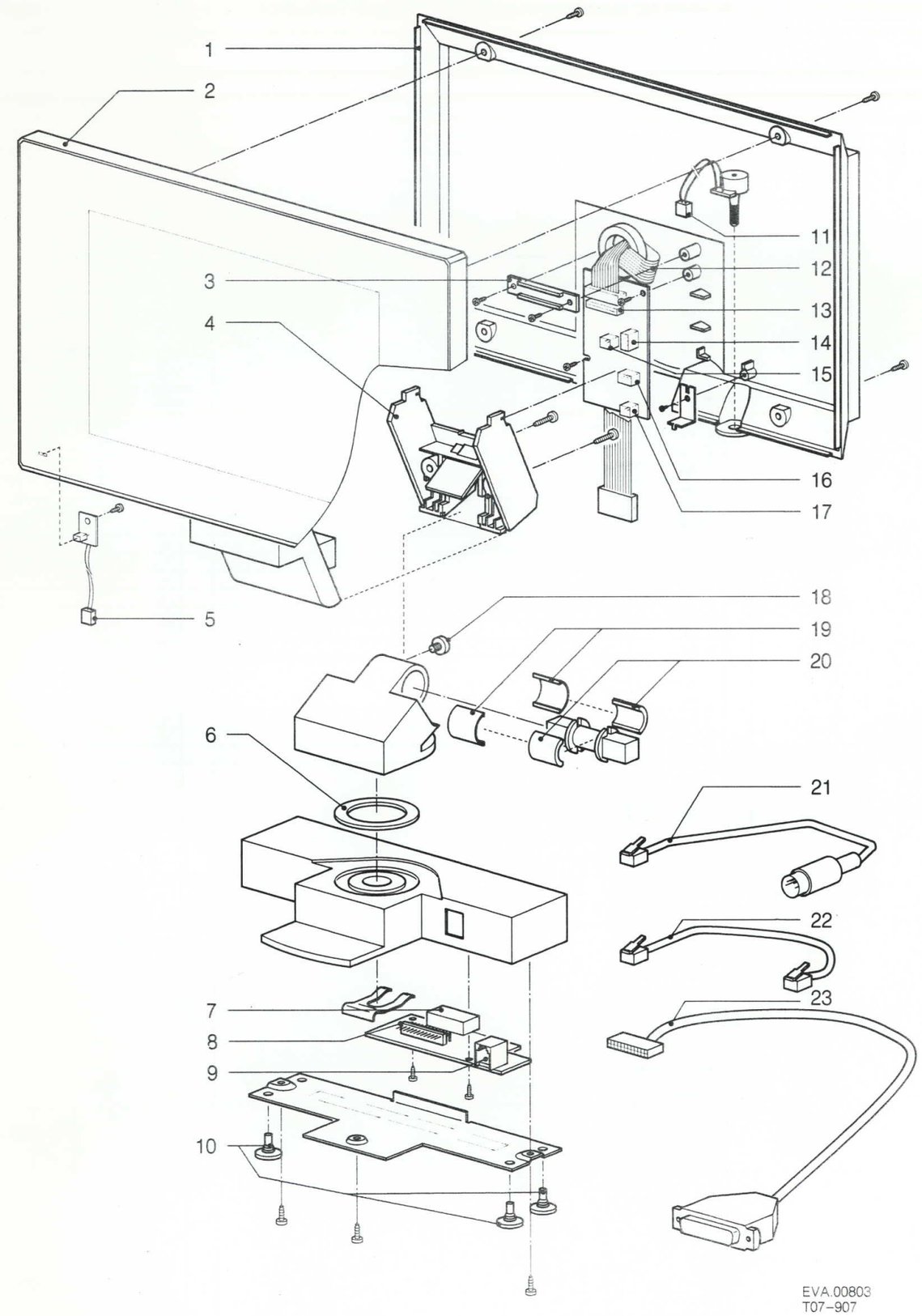

Digitized in Heiloo Netherland

www.freeservicemanuals.info

Digitized by WWW.FREESERVICEMANUALS.INFO

SCHEMATIC DIAGRAM

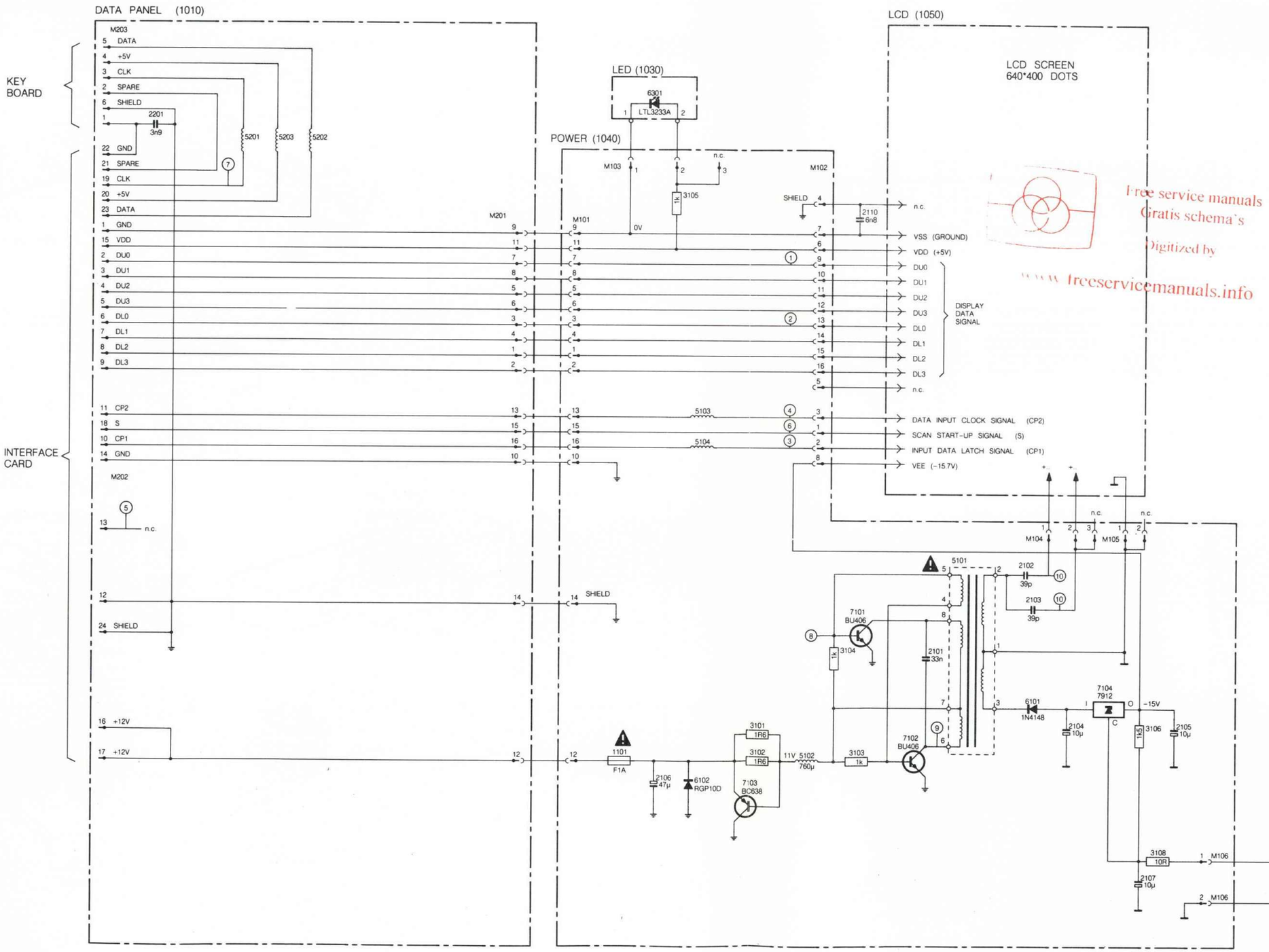

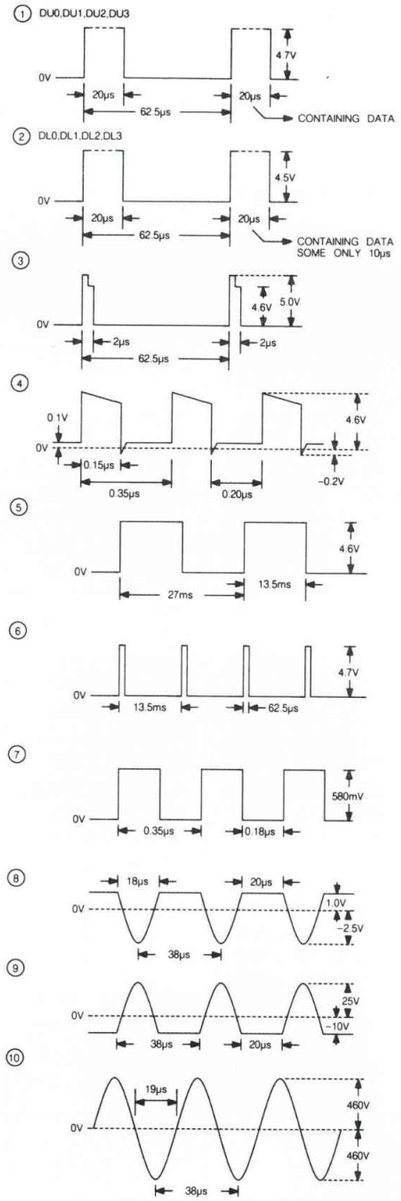

Free service manuals
Gratis schema`s
Digitized by
www.freeservicemanuals.info

Digitized in Heiloo Netherland